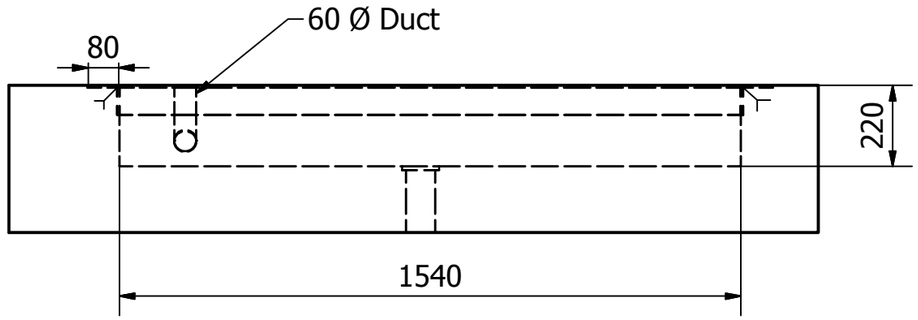

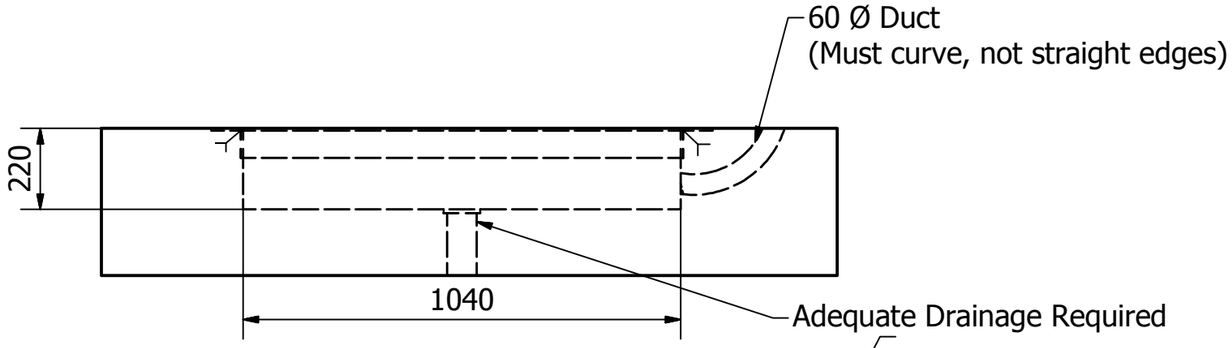

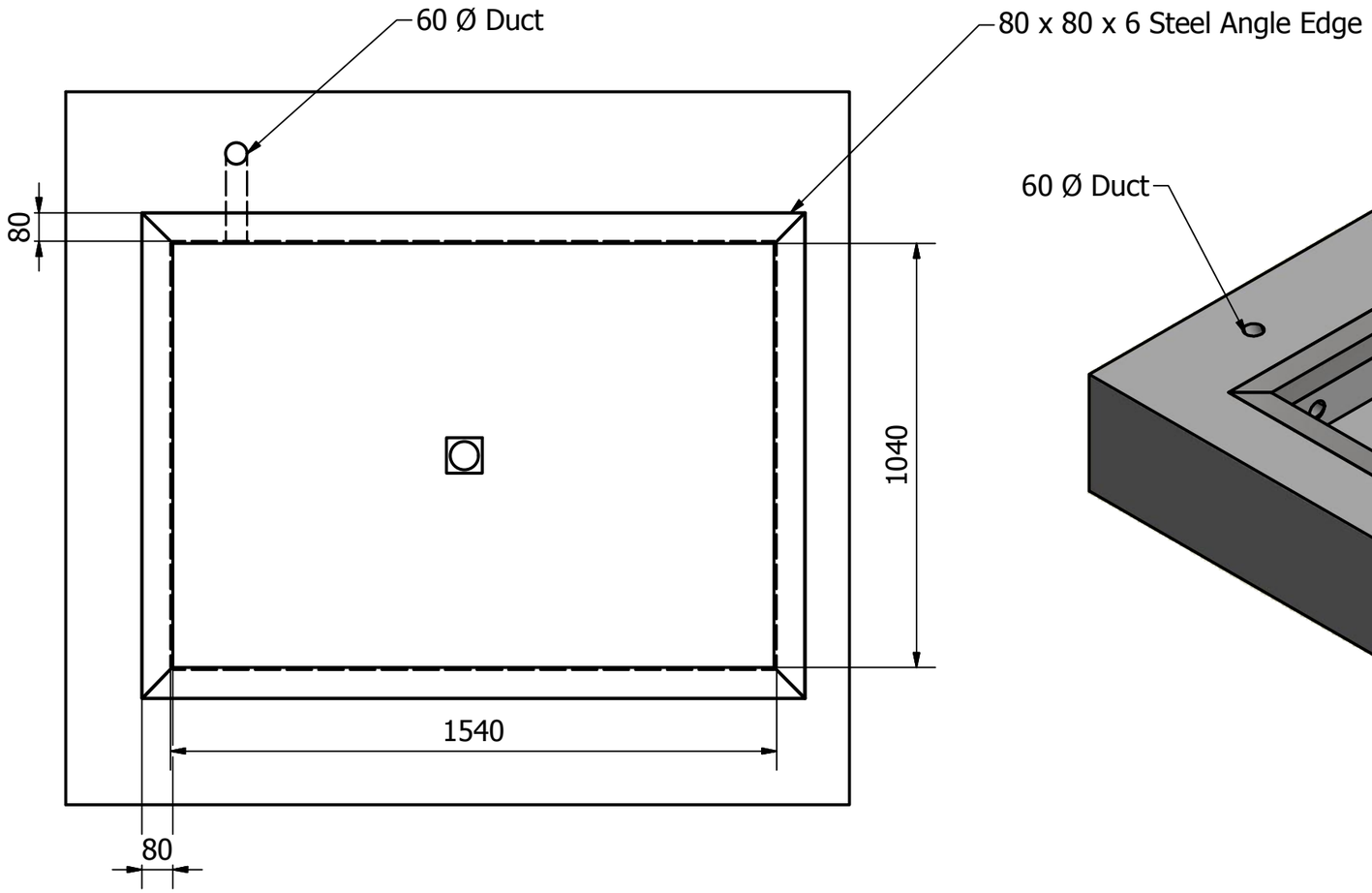

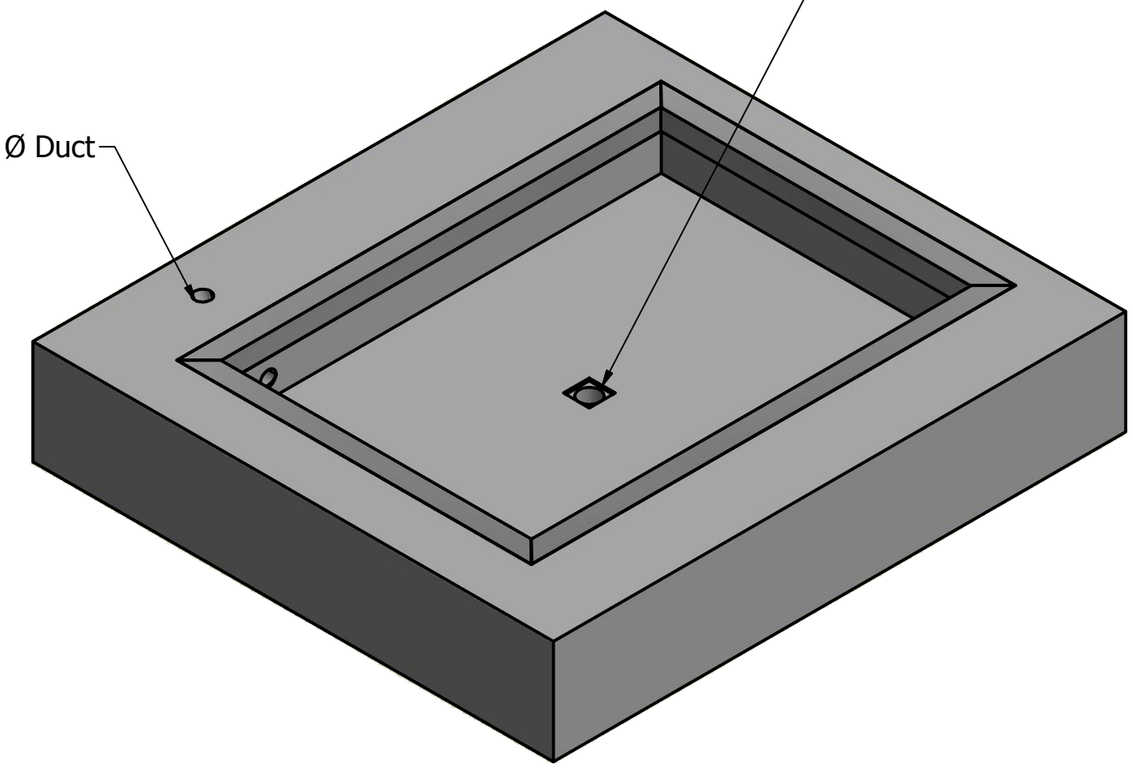

DENNE TEGNING MÅ IKKE OVERDRAGES TIL TREDIE PART UDEN VOR SKRIFTLIGE TILLADELSE
THIS DRAWING MAY NOT BE COPIED OR GIVEN TO A THIRD PARTY WITHOUT OUR WRITTEN ACCEPTANCE
DIESE ZEICHNUNG DARF NICHT OHNE UNSERE SCHRIFTLICHE GENEHMIGUNG KOPIERT ODER AN EINEM DRITTEN WEITERGEGEBEN WERDEN
CE PLANE NE DOIT ÊTRE COPIÉ OU DONNÉ À UN TROISIÈME PARTIE SANS NOTRE PERMISSION PAR ÉCRIT

TRANS LYFT
Lifting Technology
Lifting Technology Ltd
Office 1, The Old Chapel, Upper Brailes,
Tlf: 0870 904 7775 Fax: 0870 904 7776
E-mail: enquiries@liftingtechnology.co.uk
Web: www.liftingtechnology.co.uk

Filename			
Description			
Project	Stock Number	Edition	Sheet 1/1